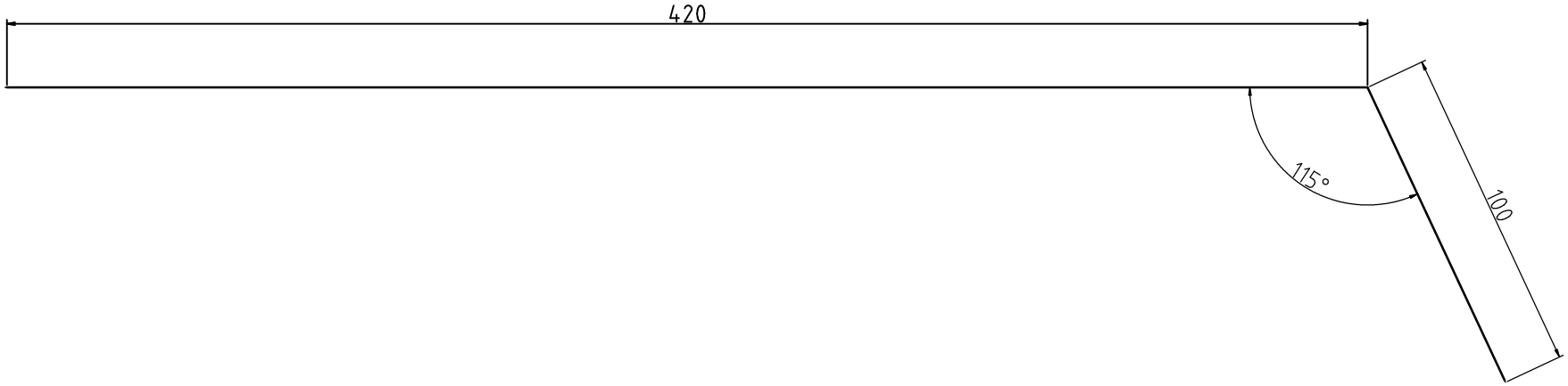
420
115°
100

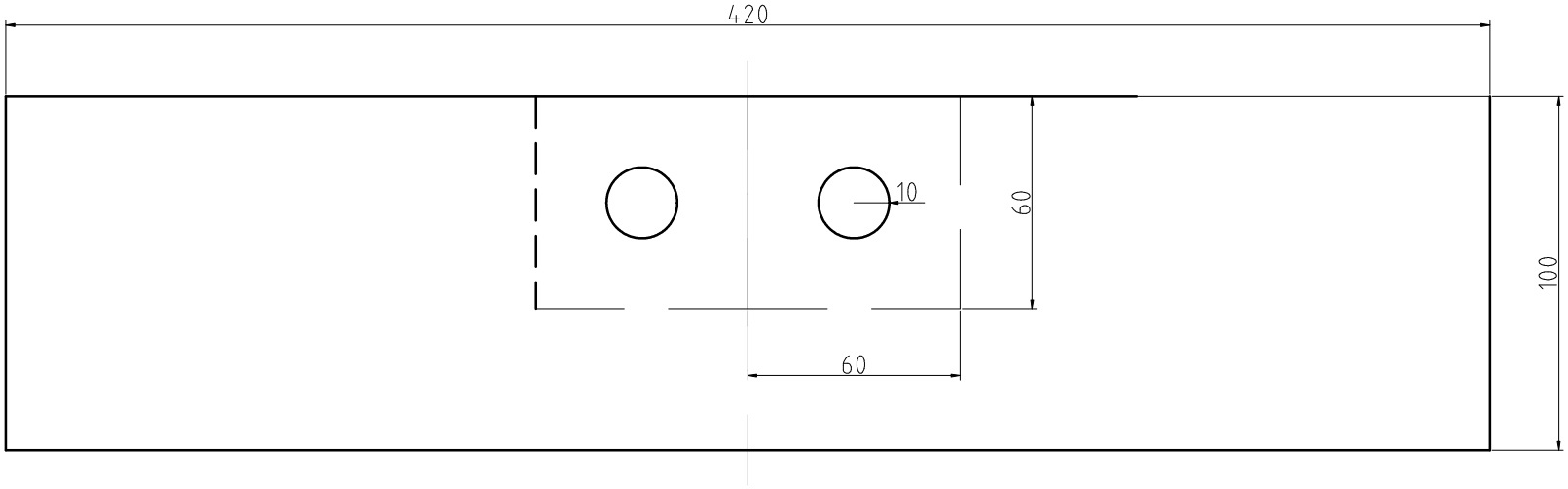
420
10
60
100
60